Wohnhaus, Zinsergasse 12

http://www.bauforschung-bw.de/objekt/id/104208093410/

ID: 104208093410 **Datum:** 27.01.2011 **Datenbestand:** Bauforschung

Objektdaten

Straße:	Zinsergasse
Hausnummer:	12
Postleitzahl:	78050
Stadt-Teilort:	Villingen
Regierungsbezirk:	Freiburg
Kreis:	Schwarzwald-Baar-Kreis (Landkreis)
Gemeinde:	Villingen-Schwenningen
Wohnplatz:	Villingen
Wohnplatzschlüssel:	8326074020
Flurstücknummer:	*keine*
Historischer Straßenname:	*keiner*
Historische Gebäudenummer:	*keine*

Lage des Wohnplatzes

Fotos

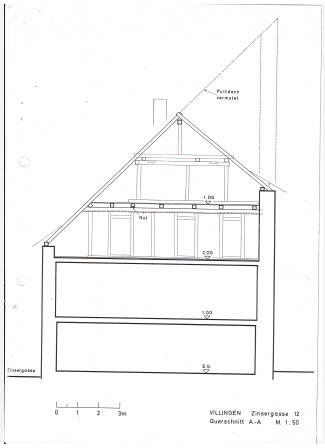

Bildbeschreibung:
OBJ_DESCRIPTION_EMPTY

Abbildungsnachweis:
OBJ_IMAGE_ILLUSTRATION_EMPTY

Bildbeschreibung:
OBJ_DESCRIPTION_EMPTY

Abbildungsnachweis:
OBJ_IMAGE_ILLUSTRATION_EMPTY

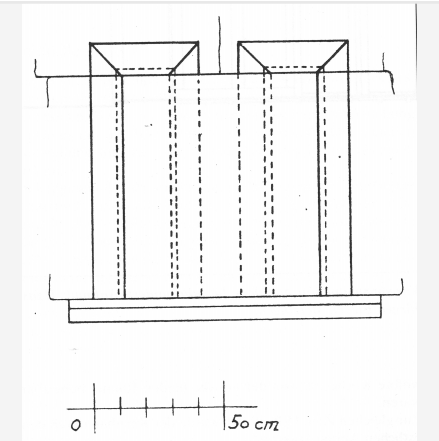

Objektbeziehungen

- *keine*

Umbauzuordnung

- *keine*

Bauphasen

Kurzbeschreibung der Bau-/Objektgeschichte bzw. Baugestaltungs- und Restaurierungsphasen:

Das gekappte Pultdach auf dem zweigeschossigen Massivbau ist das Ergebnis eines um die Jahre 1475/76 (d) erfolgten Umbaus. Aus dieser Zeit stammt die Kernkonstruktion des vorhandenen Dachwerkes sowie die hölzerne Innengliederung im 1. Dachstock.
Die im Unterbau vorhandenen Bauhölzer stammen im Wesentlichen aus drei verschiedenen Bauphasen. So lassen sich z. B. wiederverwendetet Hölzer aus den Jahren um 1348/49 (d) keiner näheren Bauphase zuschreiben, während im Obergeschoss, in veränderter Lage verbaute Balken einer Bretter-Balken-Decke mit der Zeitstellung des Dachwerks gleichgesetzt werden können. Bemerkenswert sind die für das untere Deckengebälk gewonnenen Daten: Die parallel zum Dachfirst verlegten Deckenbalken sind ebenfalls wiederverwendet und datieren mit insgesamt sechs Bohrproben in den Fällungszeitraum Winter 1254/55 (d). Dass dieses Datum mit hoher Sicherheit auf den ältesten Massivbaukörper übertragen werden kann, wird neben der Grundrissproportion und den Mauerstärken auch durch das an der Rücktraufe verbaute Fenstergewände unterstrichen (s), obschon nicht auszuschließen ist, dass auch das Gewände wiederverwendet wurde. (H.J. Bleyer)

1. Bauphase: (1254 - 1255)	Wiederverwendete Bauhölzer im Dachwerk (d) [möglicher Vorgängerbau?].
Betroffene Gebäudeteile:	• Dachgeschoss(e)
2. Bauphase: (1348 - 1349)	Wiederverwendete Bauhölzer im Dachwerk (d) [möglicher Vorgängerbau?].
Betroffene Gebäudeteile:	• Dachgeschoss(e)
3. Bauphase: (1475 - 1476)	Kernkonstruktion Dachwerk (d) [Bauzeit].

Betroffene Gebäudeteile:	• Dachgeschoss(e)
Lagedetail:	• Siedlung • Stadt

Besitzer:in

keine Angaben

Zugeordnete Dokumentationen

- Dendrochronologische Datierung

Beschreibung

Umgebung, Lage:	In Zentrumsnähe.
Lagedetail:	• Siedlung • Stadt
Bauwerkstyp:	• Wohnbauten • Wohnhaus
Baukörper/Objektform (Kurzbeschreibung):	zweigeschossiger Massivbau mit gekappten Pultdach
Innerer Aufbau/Grundriss/ Zonierung:	länglicher, viereckiger Baukörper
Vorgefundener Zustand (z.B. Schäden, Vorzustand):	*keine Angaben*
Bestand/Ausstattung:	*keine Angaben*

Konstruktionen

Konstruktionsdetail:	• Mischbau
	  • Steinbau mit Gebäudeteilen aus Holz
	• Dachform
	  • Pultdach
	• Detail (Ausstattung)
	  • bemerkenswerte Fenster

Konstruktion/Material:	*keine Angaben*